Rolf

CONFORMITÉ SANITAIRE

GARANTIE

Référence : **3308**

MITIGEUR DE LAVABO À ENCASTRER KUBICK

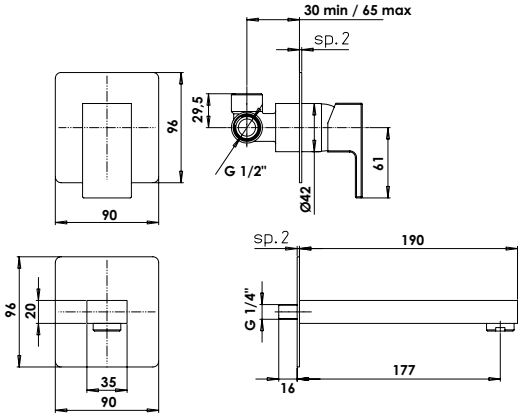

DESCRIPTION	Chromé. - Manette métal. - Cartouche Ø35 mm. - Rosaces carrées métal. - Longueur du bec 190 mm. - Profondeur d'encastrement de 30 à 65 mm.
CARACTÉRISTIQUES	Chromé. Manette métal. Cartouche Ø35 mm. Rosaces carrées métal. Longueur du bec 190 mm. Profondeur d'encastrement de 30 à 65 mm.
APPLICATIONS	Robinetterie de lavabo murale
CONDITIONS D'UTILISATION	Diamètre de cartouche : 35 mm Longueur du bec : 100 mm Raccordement : 15/21
COMPATIBILITÉ	Uniquement pour une robinetterie murale de lavabo
PRÉCAUTION D'EMPLOI	Manette métal

SPECIFICATIONS D'INSTALLATION	Permet l'équipement sanitaire des salles de bains et cuisine.
	Garantie 10 ans sur cartouches et défauts de fabrication. Cf conditions générales de vente.
PRESCRIPTION DE POSE	5 - Enlever les bouchons de protection à l'aide d'un tournevis. Si nécessaire, utiliser le bouchon de fermeture. 2 - Positionner sur le mur le corps de robinet (boîtier) avec les sorties d'eau en haut. Relier le tuyau de l'eau chaude avec l'entrée de gauche et le tuyau de l'eau froide avec l'entrée de droite. 3 - L'encaissement au mur doit respecter (y compris l'habillage) la tolérance fournie par les indications Min/Max mentionnées sur la protection en plastique. Après avoir bien relié les tuyaux, ouvrir l'alimentation générale. Enlever momentanément la protection afin de vérifier l'absence de fuite. Si aucune anomalie n'est relevée, remonter la protection et terminer la finition extérieure du mur. 4 - Monter le joint d'étanchéité sur l'habillage (set de décoration) et les joints. Positionner l'habillage sur le corps du robinet et le fermer avec les joints. Positionner la poignée sur la cartouche et la fermer avec la vis.